Клапан электромагнитный BCX-20 3/4" UNIPUMP

Электромагнитные клапаны · Артикул 88593

1. Обзор

Электромагнитный клапан играет роль регулировщика, управляющего жидкостной средой. Клапан необходим для открытия и закрытия потоков жидкостей и управления поступающим количеством среды.
Клапаны электромагнитные UNIPUMP устанавливаются на трубопроводах и в зависимости от исполнения (нормально закрытые или нормально открытые) открывают или перекрывают поток жидкости (вода или другие жидкости) при поступлении на катушку (соленоид) клапана управляющего напряжения.
Электромагнитный клапан состоит из латунного корпуса и соленоида с сердечником, которые располагаются внутри пластикового корпуса. Сердечник свободно движется в герметично закрытой трубке внутри соленоида. Внутри корпуса установлена мембрана, которая открывает или перекрывает поток рабочей среды.

Основные данные

Параметры электросети	~230В; 50Гц
Присоединительный размер	¾"

2. Технические данные

Общие сведения

Тип	Нормально закрытый	Тип действия	Прямого действия
Гарантия, мес	12	Максимальная пропускная способность (Kvs) при ДР = 1 бар, м3/ч	8,5

Гидравлические данные

Максимальное давление в системе, бар	16

Перекачиваемая среда

Максимальная температура перекачиваемой жидкости, °C	0...+120

Материалы

Материал корпуса	Латунь

Монтаж и присоединение

Вес, кг	0,85	Длина, мм	76
Высота, мм	114	Ширина, мм	57
Присоединительный размер	¾"		

Электродвигатель

Степень защиты	IP65	Параметры электросети	~230В; 50Гц
Максимальная мощность, Вт	22		

3. Габаритные размеры

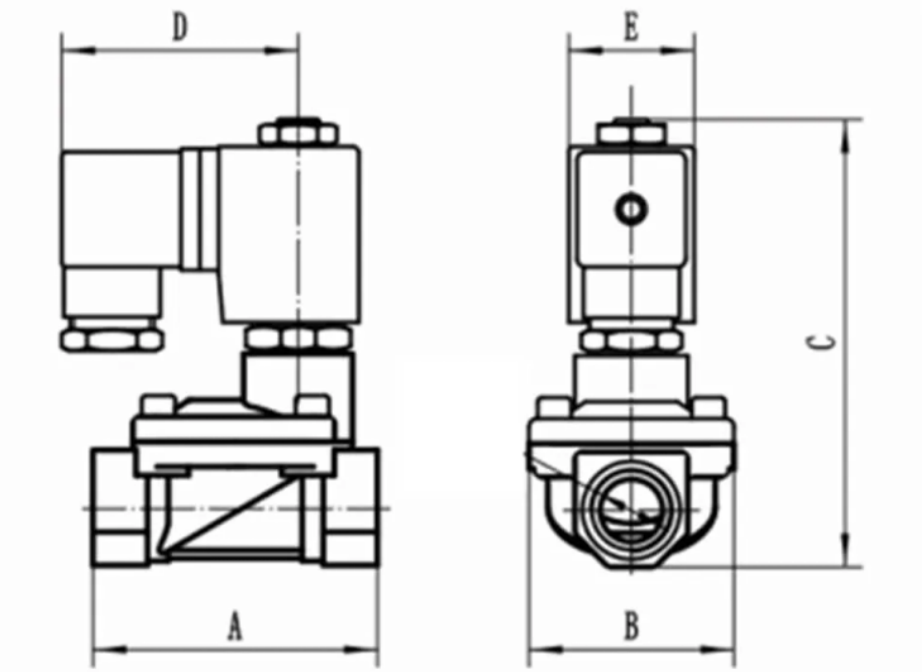

Таблица размеров

Модель	A, мм	B, мм	C, мм	D, мм	E, мм
ВСХ-15	68	49	107	52	30
ВСХ-20	76	57	114	52	30
ВСХ-25	96	70	122	52	30
ВСХ-32	120	90	141	52	30

4. Данные для заказа

Наименование	Клапан электромагнитный ВСХ-20 3/4" UNIPUMP
Артикул	88593
Производитель (марка)	UNIPUMP
Вид оборудования	Электромагнитные клапаны
Вес, кг	0,85
Гарантия, мес	12

5. Документация

Инструкции и паспорта

- Инструкция Клапан электромагнитный ВОХ и ВСХ

Разрешительные документы

- Декларация соответствия

Документы прилагаются к товару — в карточке товара и в архиве документов для тендера.